ROLÔ (Bandô e Guias)

Dimensões para a Persiana de Sobrepor

1.: Com uma trena meça o vão da janela onde a persiana será instalada.
Para a compra correta do produto confirme as medidas da largura e altura.

2.: Para as persianas de sobrepor, considere mais 10cm de sobreposição para cada lado, na largura e no comprimento.

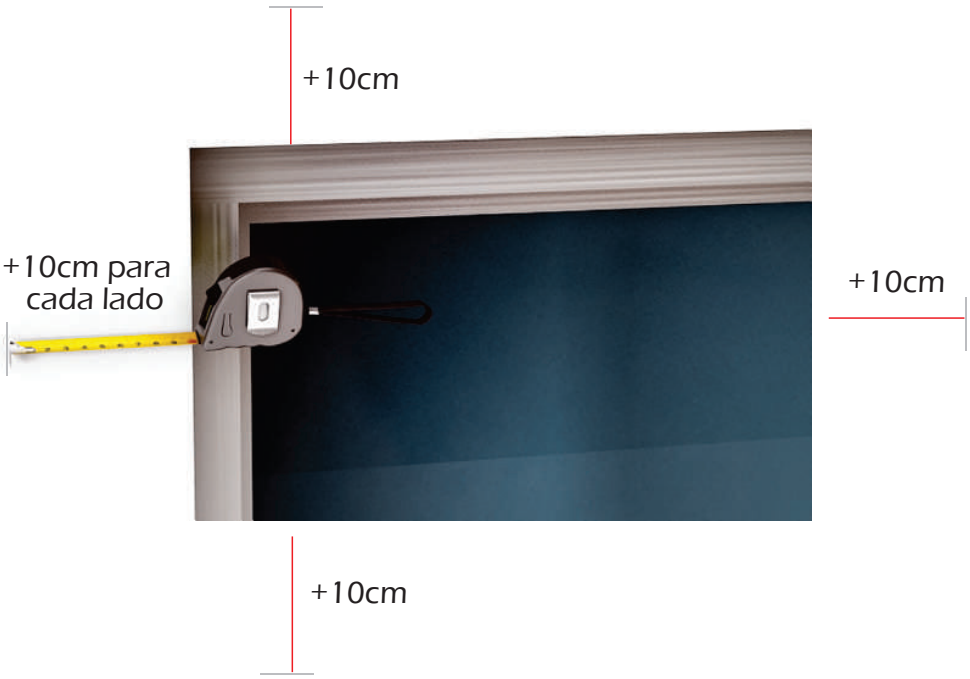

ROLÔ (Bandô e Guias)

Ferramentas Necessárias

:. Separe as ferramentas necessárias para a instalação:

- Tesoura ou Estilete / Lápis ou Marcador / Chave Philips / Furadeira com Broca / Trena / Nível

Recebendo sua Cortina/Persiana

1.: Ao receber seu produto verifique se esta correto, sem danos e com a embalagem de proteção lacrada;
2.: Abra a embalagem com tesoura ou estilete, tenha cuidado com ferramentas cortantes;
3.: Não retire o filme plástico que protege a cortina até o final da instalação, evitando sujar o tecido;
4.: Identifique os itens;

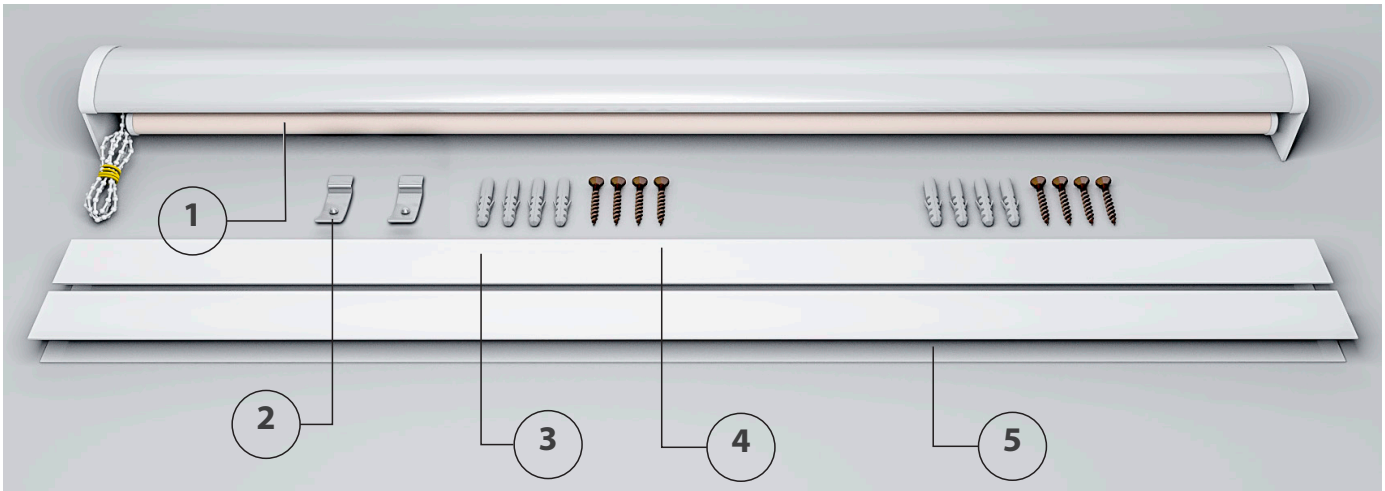

1 - Cortina Rolo com Bandô / 2 - Presilhas de Suporte / 3 - Buchas de Parede / 4 - Parafusos p/ Fixação / 5-Guias Laterais (02 laterais + 01 inferior)

ROLÔ (Bandô e Guias)

Instalando os Suportes

1.: Com auxilio da trena e um lápis faças as marcações de referencia para a instalação dos suporte;
2.: Considere 10cm da parte superior da janela;
3.: Com suporte na posição faça as marcações dos furos com o auxilio de um lápis;

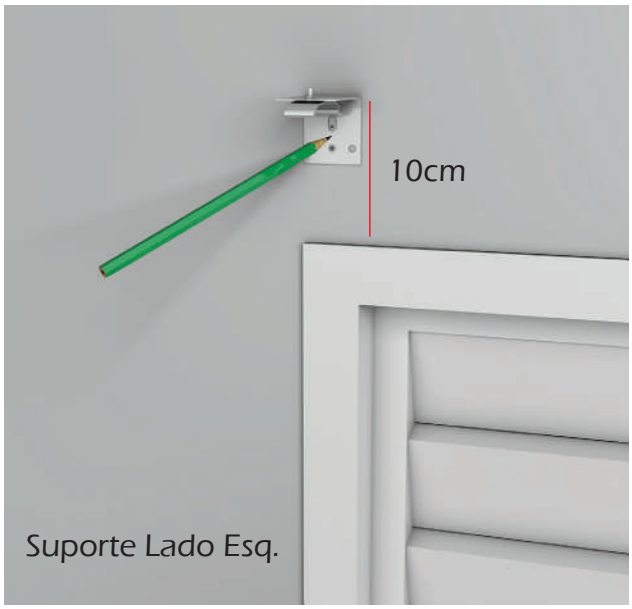

Faça as Furações

1.: Depois de fazer as marcações, com uma furadeira e a broca indicada, faça os furos necessários para a fixação dos suportes;

ROLÔ (Bandô e Guias)

Instale as Buchas

1.: Com o auxílio de um martelo instale as buchas (item 3) nas furações;

Fixando os Suportes

1.: Com os Parafusos (item 4) e a Chave Philips fixe os suportes;

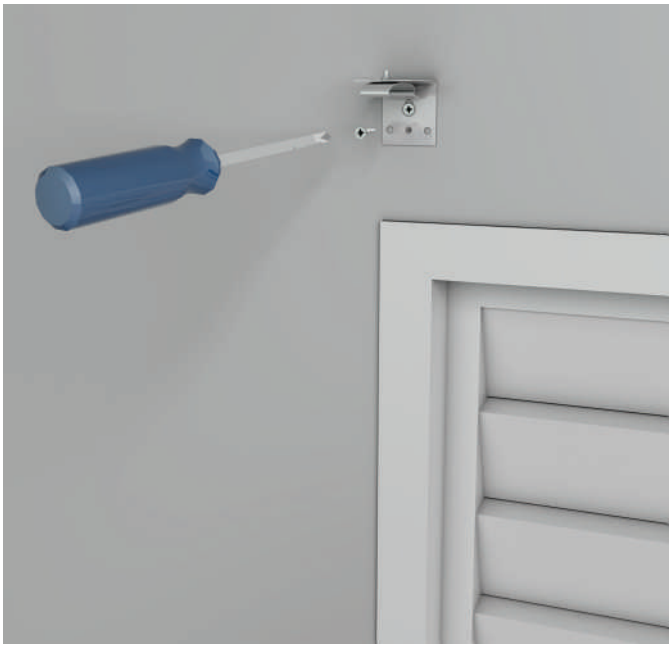

ROLÔ (Bandô e Guias)

Instalando a Persiana

1.: Na parte superior do bando temos duas guias, encaixe a a guia frontal na presilha (imagem 01);
2.: Gire o bando para cima até ouvir o som do encaixe da segunda guia na presilha (imagem 02);

imagem 01

imagem 02

ROLÔ (Bandô e Guias)

Corrente de Comando

1.: Solte a corrente de comando com tesoura ou estilete, cortando o elástico;

Instalando as Guias

1.: Posicione as Guias Laterais na vertical e alinhadas com o tecido da cortina;
Posicione a Guia Inferior na horizontal alinhada com o tecido da cortina;
2.: O Tecido deve descer livremente entre as Guias;
3.: Aproveite os furos existentes nas Guias para a marcação dos furos de fixação;

ROLÔ (Bandô e Guias)

Instalando as Guias Laterais

4.: Com as marcações feitas, faça os furos de fixação com uma furadeira e broca indicada;

5.: Com os furos feitos, instale as buchas com o auxílio de um martelo;

ROLÔ (Bandô e Guias)

Instalando as Guias Laterais

6.: Fixe as Guias com os parafusos e chave philips;

7.: Coloque os acabamentos nas Guias;

ROLÔ (Bandô e Guias)

Persiana Instalada